SIEMENS

Siemens
SX66N094EU
LAVE-VAISSELLE 60 TINT 42DB
A++TIR H86,5

Version antérieure:
SX66M094EU

Version ultérieure:

Code EAN:
4242003621097

gamme distribuée:
FPS

SX66N094EU

Lave-vaisselle 60cm grande hauteur
Tout intégrable

Caractéristiques principales
- Classe d'efficacité énergétique : A++
- Classe d'efficacité de séchage : A
- tiroirLuxe Plus, 3è niveau de chargement
- 14 couverts
- Niveau sonore : 42 dB (A) re 1 pW
- Consommations programme Eco 50 °C : eau 9.5 l / électricité 0.93 kWh / durée 195 min
- Consommation d'eau annuelle: 2660 litres
- Consommation électrique annuelle: 266 kWh

Programmes/Options
- 6 Programmes : Intensif 70 °C, Auto 45-65 °C, Eco 50 °C, Délicat 40 °C, Rapide 45 °C, Prélavage
- 4 options : zone Intensive, Demi-charge, Cycles Express Plus (3 fois plus rapide), Hygiène Plus

Caractéristiques techniques
- Moteur iQ Drive
- Départ différé : 1-24 h
- Affichage du temps restant
- Signal sonore de fin de cycle
- Infolight: témoin lumineux de fonctionnement au sol
- Boîte à produits maxiPerformance
- Auto 3in1, détection lessivielle automatique
- Echangeur thermique qui protège la vaisselle.
- AquaSensor qui reconnait le degré de salissure, Capacité Variable Automatique n'utilise que l'eau nécessaire pour la charge de vaisselle
- Système protectVerre, conserve l'éclat des verres
- Paniers varioFlex Luxe: flexibilité maximale
- Panier supérieur réglable avec Rackmatic (3 niveaux)
- Panier inférieur avec rack grands verres

Confort/Sécurité
- Sécurité aquaStop 100% anti fuite, avec garantie
- Sécurité enfants verrouillage de la porte
- Régénération électronique.
- Triple filtre autonettoyant

Accessoires intégrés

tôle de protection pour vapeur

Accessoires en option

- SZ72010 RALLONGE AQUASTOP
- SZ73001 Panier à couverts argentés
- SZ73010 CHARNIERE MOBILE INSTALLATION LV HAUTEUR
- SZ73015 Accessoires lave-vaisselles
- SZ73100 PANIER A COUVERTS CLASSIQUE MOBILE
- SZ73640 Panier pour verres à long pied

Autres couleurs disponibles

Caractéristiques
Matériau de la cuve : Acier inoxydable
Top amovible : sans top
Hauteur sans top (mm) : 865
Hauteur appareil (mm) : 865
Largeur appareil (mm) : 598
Profondeur appareil (mm) : 550
Hauteur produit emballé (mm) : 920
Largeur produit emballé (mm) : 660
Profondeur produit emballé (mm) : 680
Réglage maximum de la hauteur des pieds (mm) : 60
Plinthe réglable : Horizontal et vertical
Poids net (kg) : 45.000
Poids brut (kg) : 47.000
Couleur de panneau de commande : Inox
Puissance de raccordement (W) : 2400
Intensité (A) : 10
Tension (V) : 220-240
Fréquence (Hz) : 60; 50
Longueur du cordon électrique (cm) : 170.0
Type de prise : Fiche cont.terre/Gard.filter.
Longueur du tuyau d'alimentation (cm) : 140
Longueur du tuyau d'évacuation (cm) : 170
Certificats de conformité : CE, VDE

Types de consommation et de connexion
Marque : Siemens
Référence Commerciale : SX66N094EU
Nombre de couverts : 14
Classe d'efficacité énergétique - NEW (2010/30/EC) : A++
Consommation d'énergie annuelle (kWh/an) - nouveau (2010/30/EC) : 266
Consommation d'énergie (kWh) : 0.93
Consommation d'électricité en mode laissé sur marche - NEW (2010/30/EC) : 0.10
Consommation d'eau annuelle (l/an) - nouveau (2010/30/EC) : 2660
Classe d'efficacité de séchage : A
Programme de référence : Eco
Durée du cycle du programme de référence : 195
Niveau sonore (dB(A) re 1 pW) : 42

QUELLAVEVAISSELLE.COM

SIEMENS

SX66N094EU
Lave-vaisselle 60cm grande hauteur
Tout intégrable

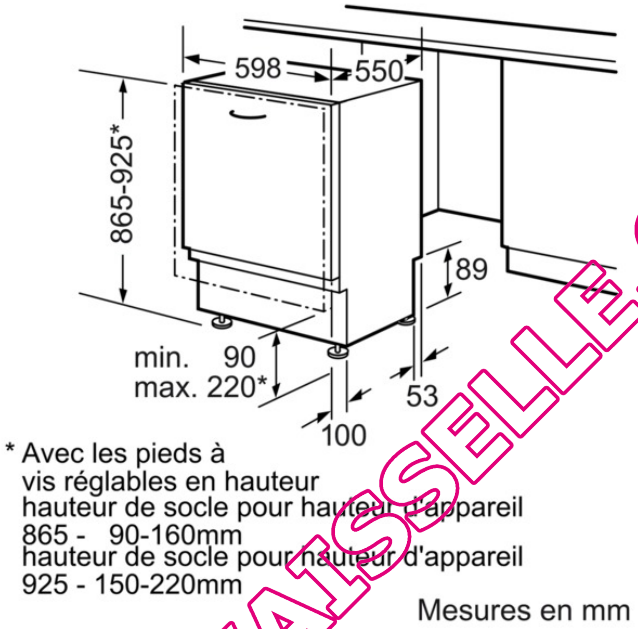

QUELLAVEVAISSELLE.COM