SIEMENS

Siemens - SN66M080EU
Lave-vaisselle 60 cm speedMatic
Tout intégrable

- 14 couverts
- Niveau sonore : 44 dB (A) re 1 pW
- 6 Programmes : Intensif 70 °C, Auto 45-65 °C,
- Eco 50 °C, Délicat 40 °C, Rapide 45 °C, Prélavage
- 2 options : Demi-charge, cycles Express (2 fois plus rapide)
- AquaSensor, Sensor de pompe
- Boîte à produits maxiPerformance
- Rackmatic avec 3 hauteurs de panier
- Paniers varioFlex
- Départ différé : 1-24 h
- Affichage du temps restant
- Signal sonore de fin de cycle
- infoLight
- Sécurité enfants mécanique
- Auto 3in1
- Echangeur thermique
- Système protectVerre
- AquaStop avec garantie
- Fermeture automatique
- Pied arrière réglable par l'avant

Accessoires en option:

SZ73005 : Jeu de fixation Niro
SZ73001 : Panier à couverts argentés
SZ72010 : Rallonge pour arrivée et écoulement
SZ73100 : cutlery basket
SZ70640 : Support pour verres à pied
SZ73000 : KIT ACCESSOIRES LAVE-VAISSELLE

Autres couleurs disponibles:

Caractéristiques

Type de produit : Encastrable
Nombre de couverts : 14
Top amovible : sans top
Option cadre décor : impossible
Couleur ou matériau du bandeau : Inox
Couleur ou Matériau de la carrosserie :
Fréquence : 50
Longueur du cordon d'alimentation électrique (cm) : 170.0
Type de prise : Fiche cont.terre/Gard.fil ter.
Longueur du tuyau d'alimentation (cm) : 140
Longueur du tuyau d'évacuation (cm) : 170
Plinthe réglable : Horizontal et vertical
Hauteur avec top (mm) : 815
Hauteur sans top (mm) : 815
Pieds réglables : Oui
Réglage en hauteur de la machine : 60
Pieds arrières réglables depuis l'avant de la machine : Oui
Dimensions du produit (mm) : 815 x 598 x 550
Dimensions emballé (mm) : 880 x 620 x 680
Poids net (kg) : 43.00
Poids brut (kg) : 46.00
Programme de référence : Eco

Types de consommation et de connexion

Tension (V) : 230
Puissance (W) : 2300
Intensité : 10
Consommation d'eau (l) : 12.00
Consommation d'énergie en kWh (kWh) : 1.05
Durée du cycle du programme de référence (min) : 140
Consommation d'énergie annuelle totale (kWh) : 231
Consommation d'eau annuelle totale (l) : 2640

A	A	A
Classe d'efficacité énergétique	Classe d'efficacité de lavage	Classe d'efficacité de séchage

LV60 TT INT 14CVTS 44DB 6PG 5T AAA
Siemens - SN66M080EU

Version antérieure:
Version ultérieure:

Code EAN: 4242003410875

gamme distribuée:

Accessoires intégrés:

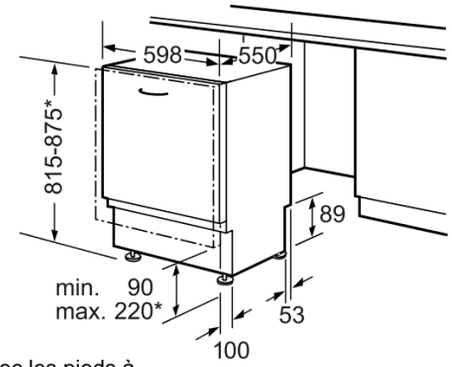

* Avec les pieds à vis réglables en hauteur
hauteur de socle pour hauteur d'appareil 815 - 90-160mm
hauteur de socle pour hauteur d'appareil 875 - 150-220mm

Mesures en mm

QUELLAVEVAISSELLE.COM