VUE A

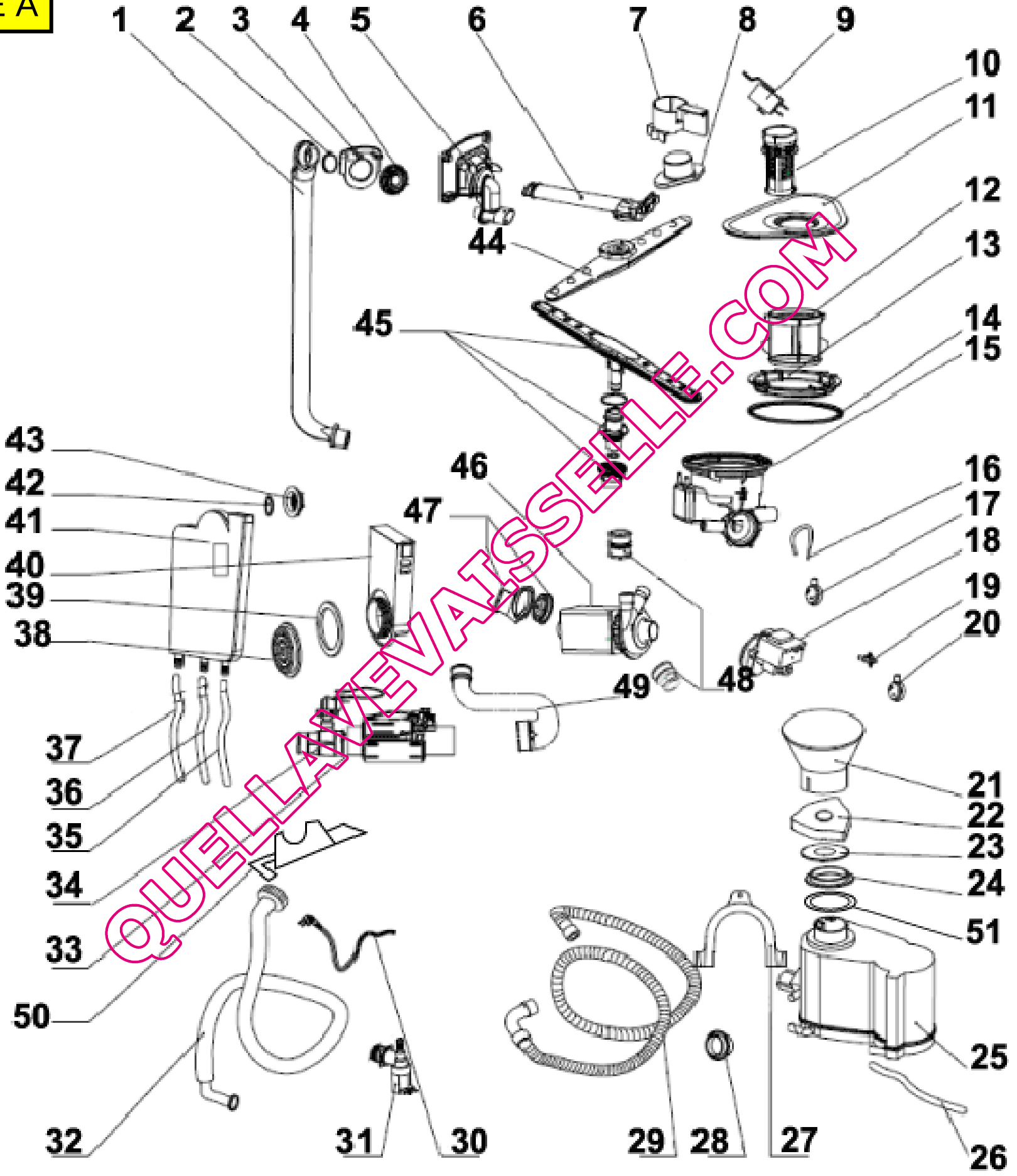

QUELLAVEVAISSELLE.COM

VUE B

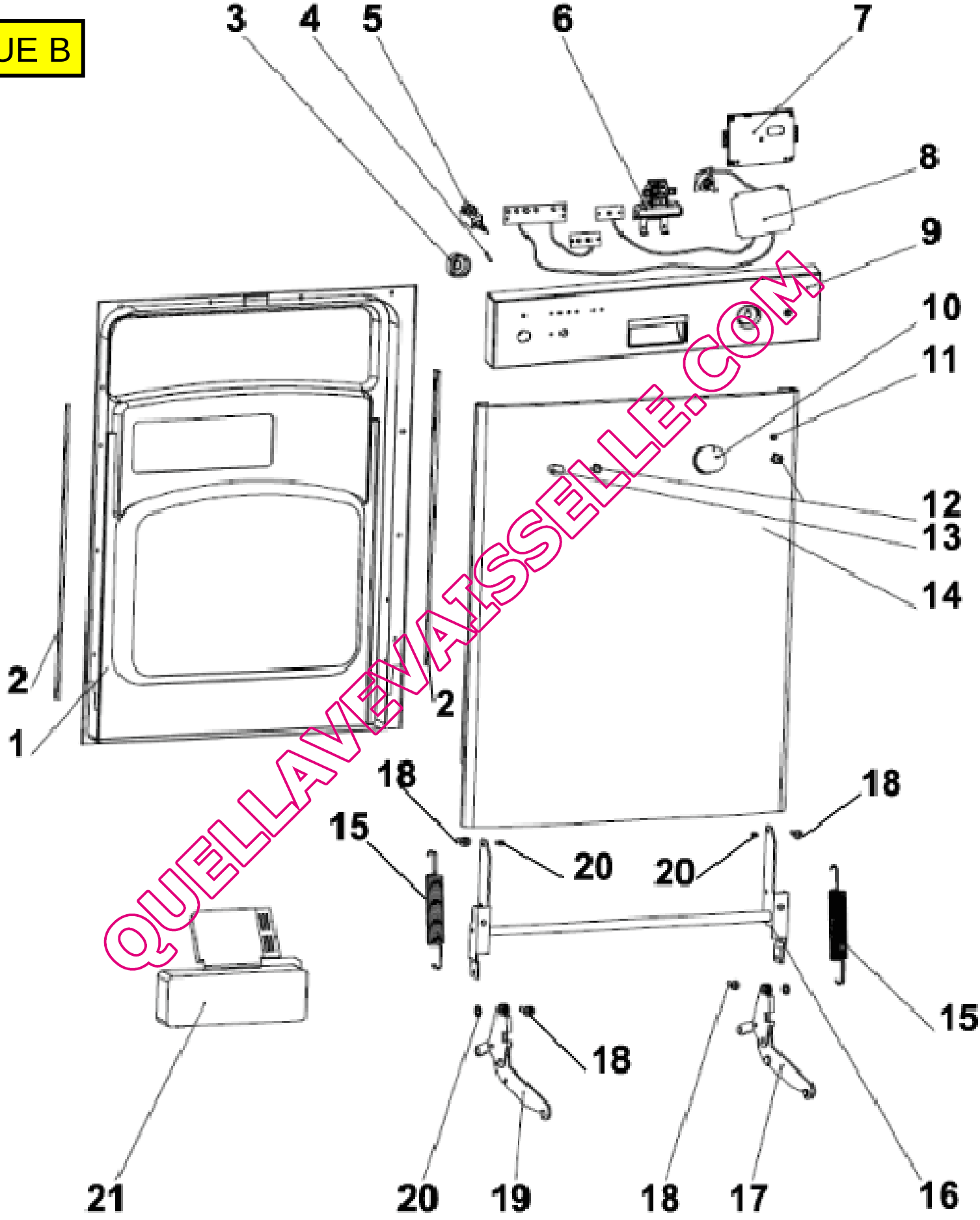

QUELLAVEVAISSELLE.COM

VUE C

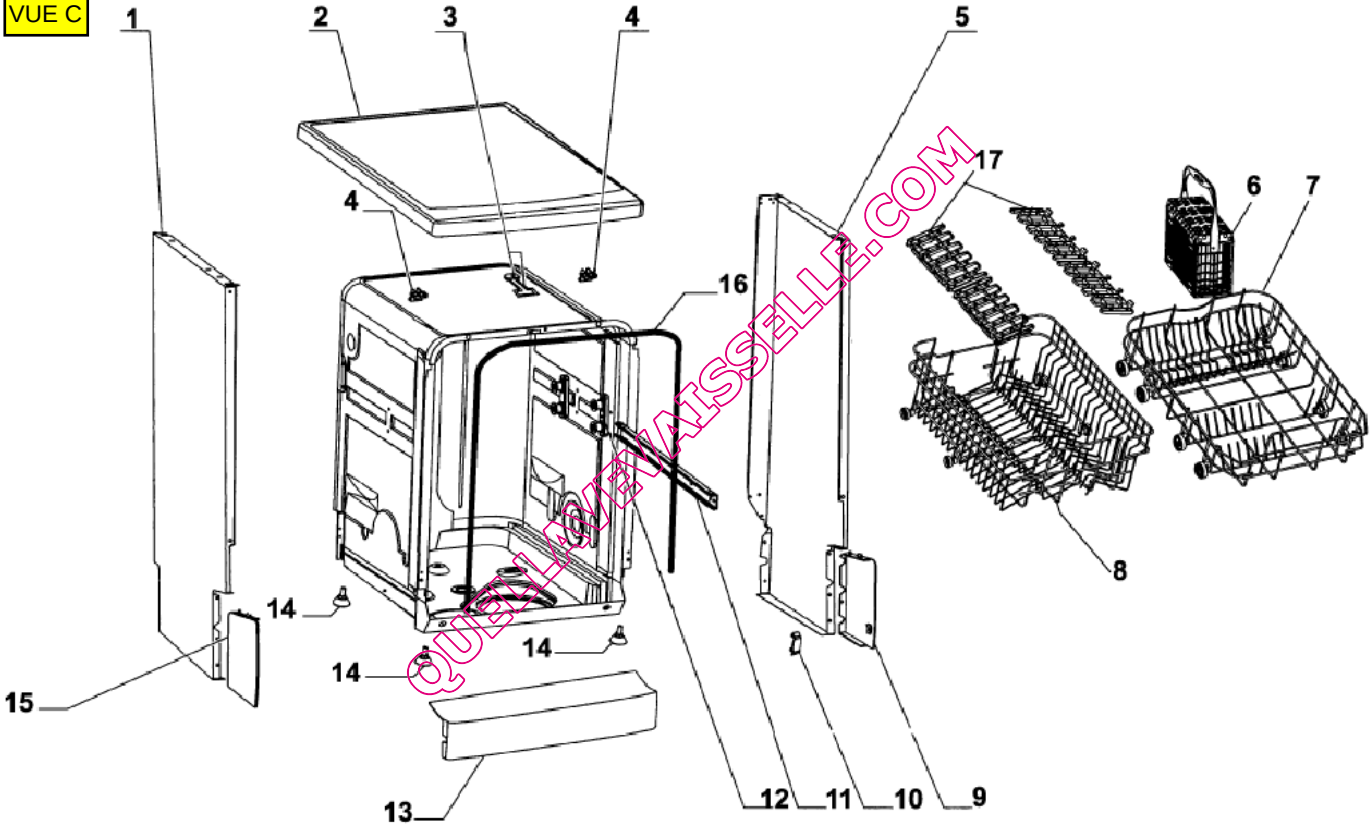

QUELLEVAISSELLE.COM